PIANTA
Scala 1:50

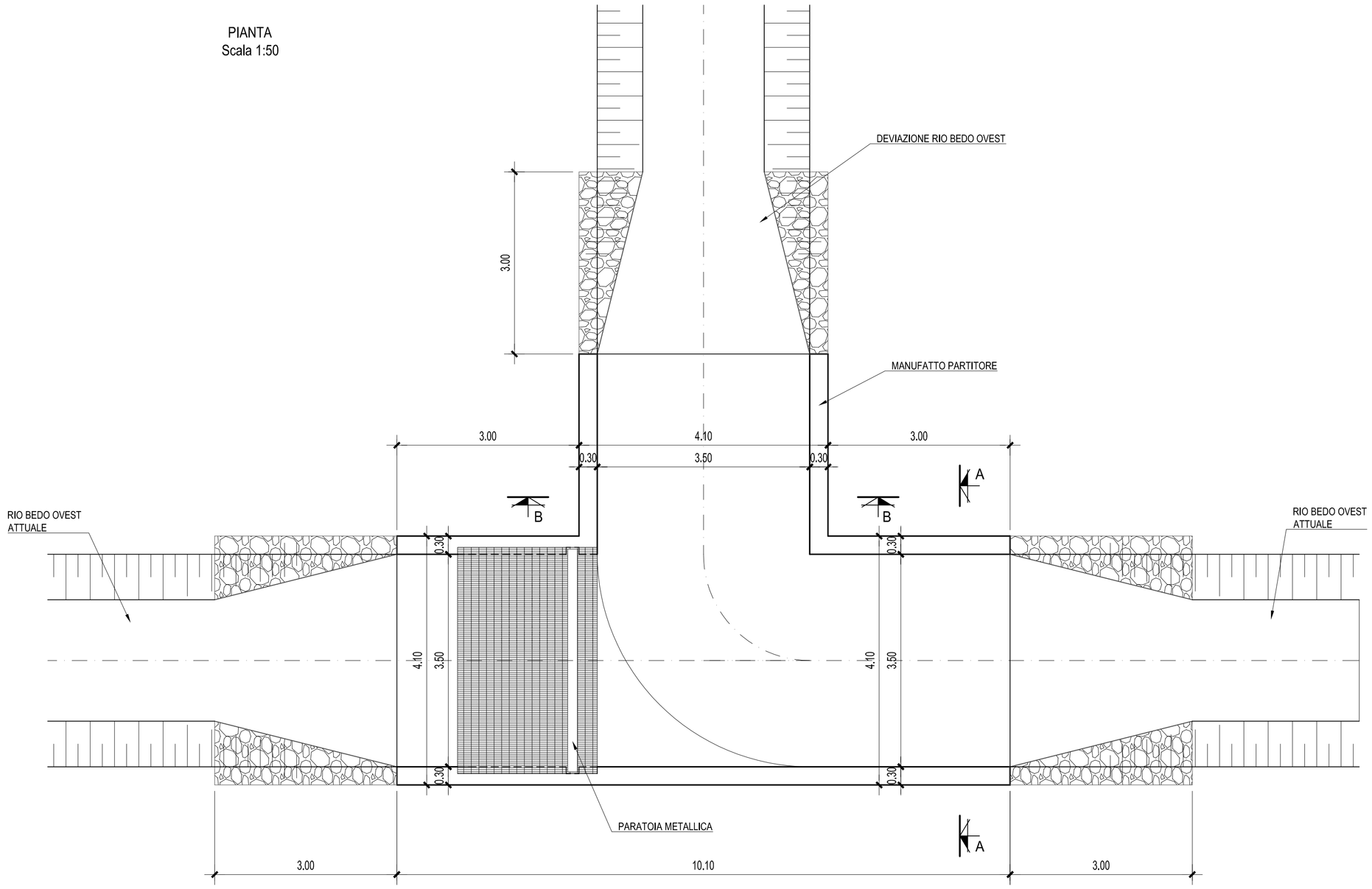

SEZIONE A-A
Scala 1:50

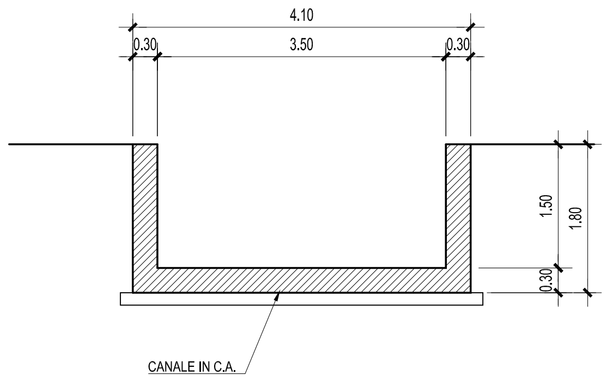

SEZIONE B-B
Scala 1:50

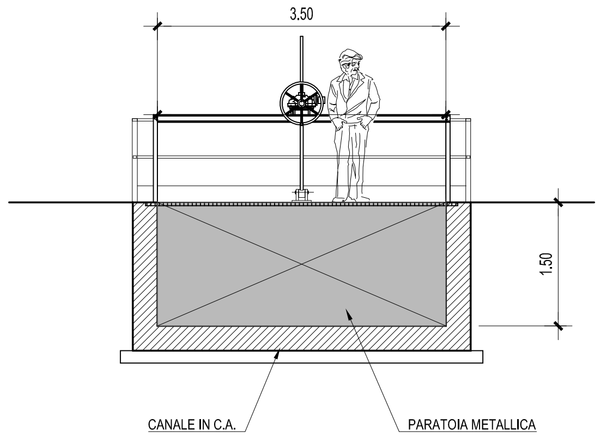

SEZIONE CORRENTE
Scala 1:50

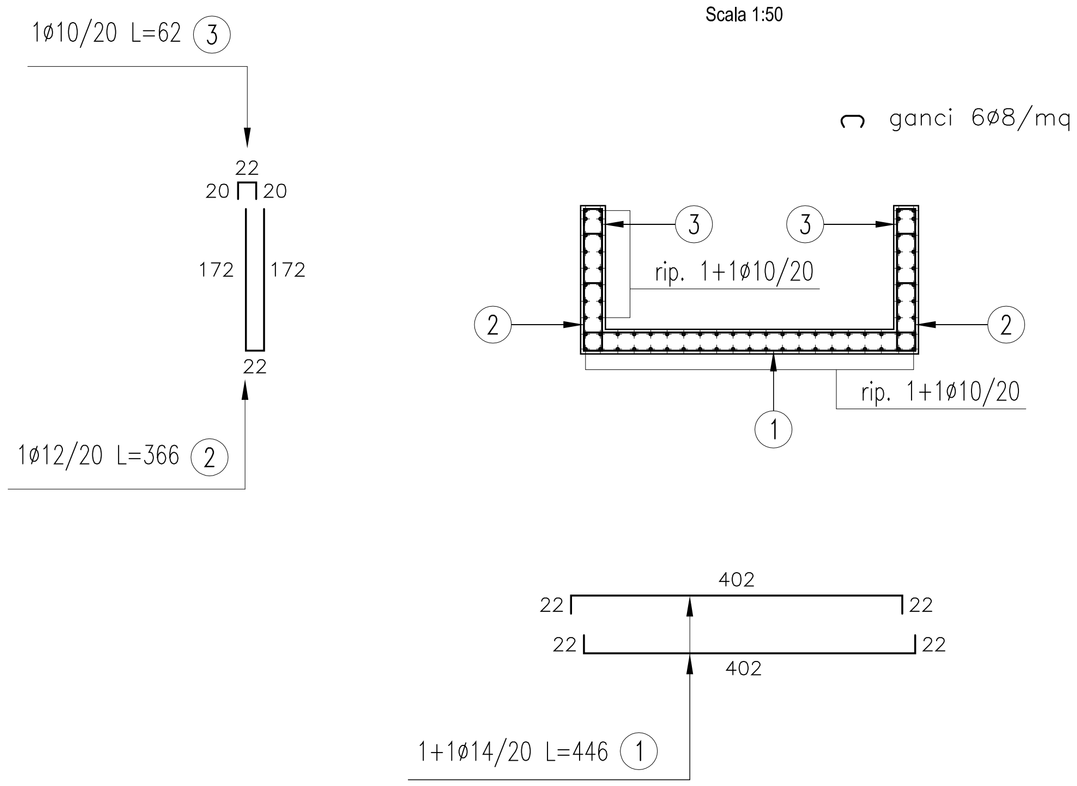

AIPo
Agenzia Interregionale per il fiume Po

OPERE IDRAULICHE DI 2^ CATEGORIA

OPERE URGENTI E PRIORITARIE - CIRCONDARIO IDRAULICO DI PAVIA

Progetto n. 3283/PV
(PV-E-1117) - Realizzazione dell'argine maestro nel Comune di San Cipriano Po (PV).

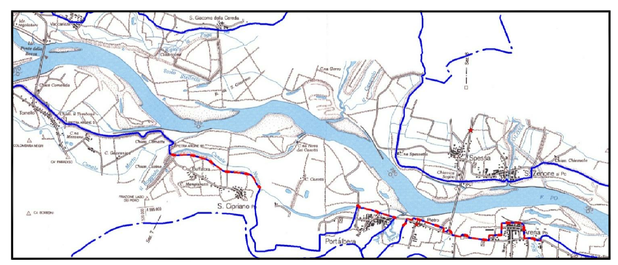

ELABORATO:

7.5.9

MANUFATTO PARTITORE
Carpenterie e armature
(Scala 1:50)

GRUPPO DI PROGETTAZIONE:

PROGETTISTI:

Dott. Ing. Remo Passoni

COLLABORATORI:

Dott. Roberto Romagnoli
Geom. Antonio Cambieri
Geom. Mario Panniello

IL RESPONSABILE DEL PROCEDIMENTO:

Dott. Ing. Luigi Mille

PERIZIA:
3283/PV
PROTOCOLLO:

DATA:

AGGIORNAMENTO:
PROT. N.
DATA:

CONSULENZA ESTERNA:

HYDRODATA
INGEGNERIA DELLE RISORSE IDRICHE